Monaco Properties
29 Bd d'Italie
98000 Monaco
Phone : +377 97 97 33 97
Fax : +377 97 97 33 98
info@mpmonaco.com
www.monacoproperties.mc

Villa Fatima Morgana – Character villa for renovation with sea views

For sale France **Co-exclusive** 3 990 000 €

Type	For sale	Total area	400 sqm
Product type	Villa	Living area	315.71 sqm
Number of rooms	5+	Terrace area	88.45 sqm
District	Cap Martin	Garden area	1 400 sqm
City	Roquebrune-Cap-Martin	Bedrooms	+5
Country	France	Bathrooms	3
Condition	Work required	Parkings	1
View	Vue mer	In collaboration with	SAS RIVIERA PROPERTIES

Located close to the historic village of Roquebrune-Cap-Martin and just a few minutes from Monaco, Villa Fatima Morgana enjoys an elevated position, beautiful sea views and a privileged residential setting.

Offering 315.71 sqm of living space arranged over three levels, the property stands on landscaped grounds of 1,456 sqm. Its distinctive architecture, generous proportions and outdoor areas provide an outstanding foundation for the creation of an exceptional residence.

Requiring complete renovation, the villa offers considerable freedom to redesign its interiors as an elegant family home, a prestigious property with several suites or, subject to the necessary administrative approvals, an exclusive hospitality project.

The configuration of the land and existing building also makes it possible to consider additional amenities such as a swimming pool, wellness facilities, extensive landscaped terraces and reception areas for family and guests.

A particularly rare opportunity is the possibility of acquiring, through a separate transaction, the villa situated on the immediately adjoining plot. In very good condition, this second property offers approximately 125 sqm arranged over three levels and includes three bedrooms, a large terrace, a garden, beautiful sea views and a double garage.

Combining the two properties would create an estate offering approximately 441 sqm of living space, with exceptional potential as an extensive private residence, a main villa with an independent guest house or a luxury boutique hotel project.

Further information and the terms relating to the joint acquisition of both villas are available upon request.

Ref. : VFO-RCM-89

Ce document ne fait partie d'aucune offre ou contrat. Toutes mesures, surfaces et distances sont approximatives. Le descriptif et les plans ne sont donnés qu'à titre indicatif et leur exactitude n'est pas garantie. Les photographies ne montrent que certaines parties de la propriété. L'offre est valable sauf en cas de vente, retrait de vente, changement de prix ou d'autres conditions, sans préalable.

Monaco Properties
29 Bd d'Italie
98000 Monaco
Phone : +377 97 97 33 97
Fax : +377 97 97 33 98
info@mpmonaco.com
www.monacoproperties.mc

Villa Fatima Morgana – Character villa for renovation with sea views

Ref. : VFO-RCM-89

Ce document ne fait partie d'aucune offre ou contrat. Toutes mesures, surfaces et distances sont approximatives. Le descriptif et les plans ne sont donnés qu'à titre indicatif et leur exactitude n'est pas garantie. Les photographies ne montrent que certaines parties de la propriété. L'offre est valable sauf en cas de vente, retrait de vente, changement de prix ou d'autres conditions, sans préalable.

Monaco Properties
29 Bd d'Italie
98000 Monaco
Phone : +377 97 97 33 97
Fax : +377 97 97 33 98
info@mpmonaco.com
www.monacoproperties.mc

Villa Fatima Morgana – Character villa for renovation with sea views

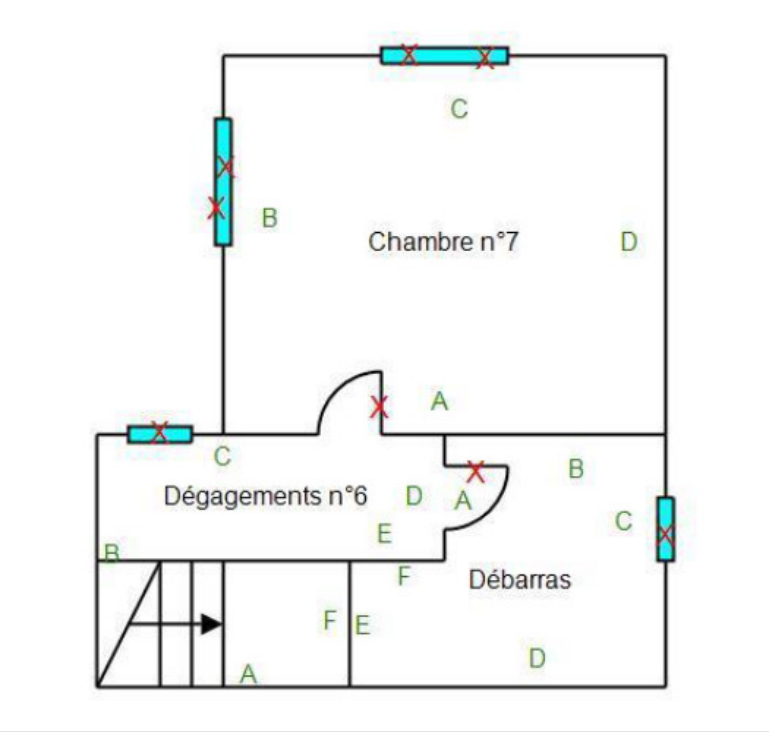

Ref. : VFO-RCM-89

Ce document ne fait partie d'aucune offre ou contrat. Toutes mesures, surfaces et distances sont approximatives. Le descriptif et les plans ne sont donnés qu'à titre indicatif et leur exactitude n'est pas garantie. Les photographies ne montrent que certaines parties de la propriété. L'offre est valable sauf en cas de vente, retrait de vente, changement de prix ou d'autres conditions, sans préalable.

MONACO PROPERTIES
MONTE-CARLO & CÔTE D'AZUR INVESTMENTS

Monaco Properties
29 Bd d'Italie
98000 Monaco
Phone : +377 97 97 33 97
Fax : +377 97 97 33 98
info@mpmonaco.com
www.monacoproperties.mc

Villa Fatima Morgana – Character villa for renovation with sea views

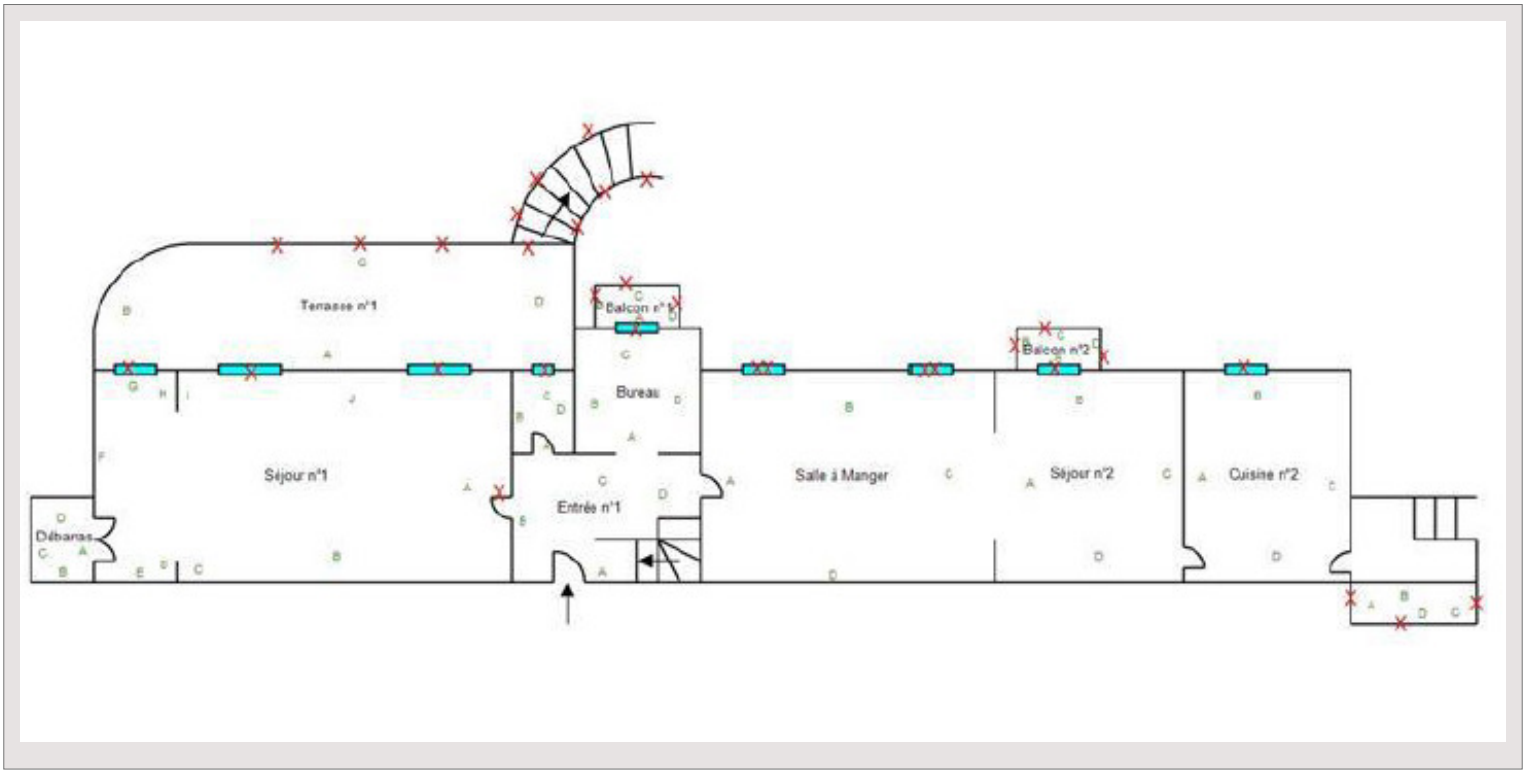

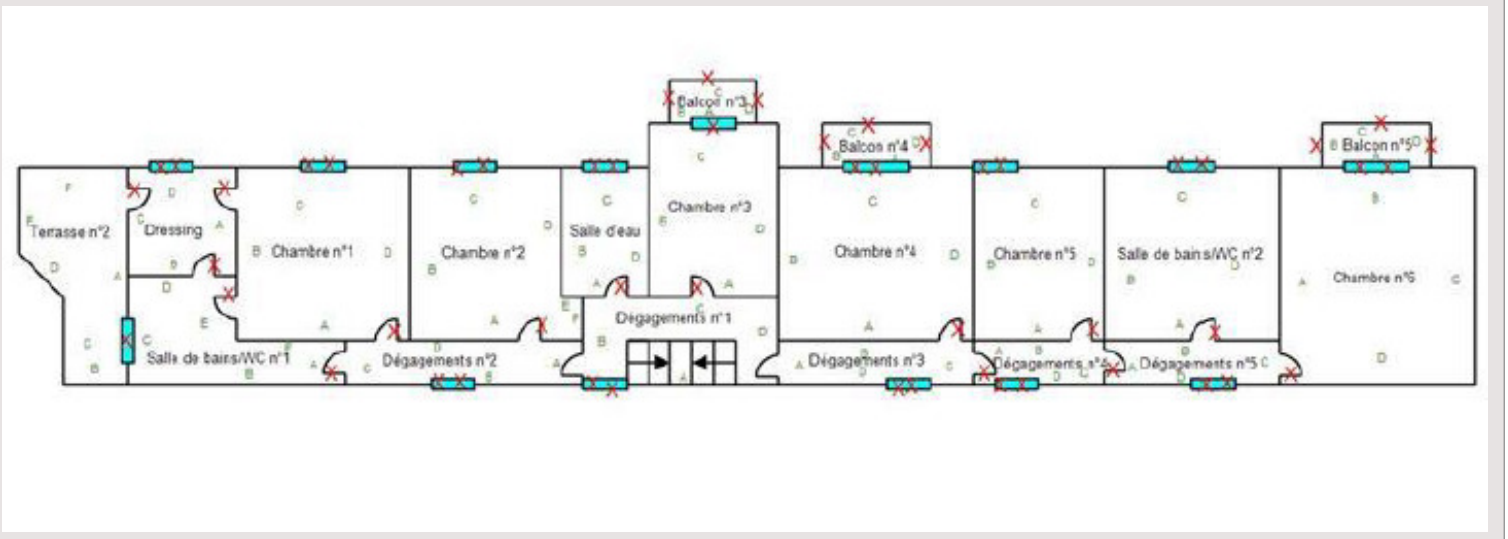

Ref. : VFO-RCM-89

Ce document ne fait partie d'aucune offre ou contrat. Toutes mesures, surfaces et distances sont approximatives. Le descriptif et les plans ne sont donnés qu'à titre indicatif et leur exactitude n'est pas garantie. Les photographies ne montrent que certaines parties de la propriété. L'offre est valable sauf en cas de vente, retrait de vente, changement de prix ou d'autres conditions, sans préalable.

MONACO PROPERTIES
MONTE-CARLO & CÔTE D'AZUR INVESTMENTS

Monaco Properties
29 Bd d'Italie
98000 Monaco
Phone : +377 97 97 33 97
Fax : +377 97 97 33 98
info@mpmonaco.com
www.monacoproperties.mc

Villa Fatima Morgana – Character villa for renovation with sea views

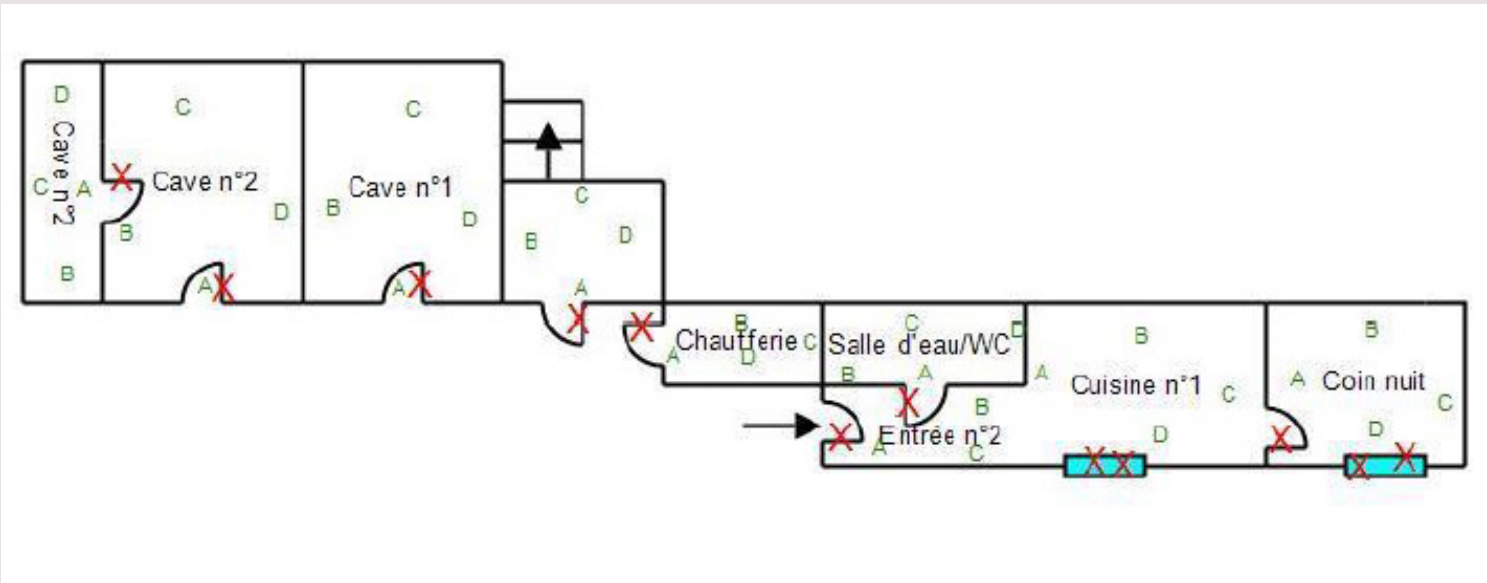

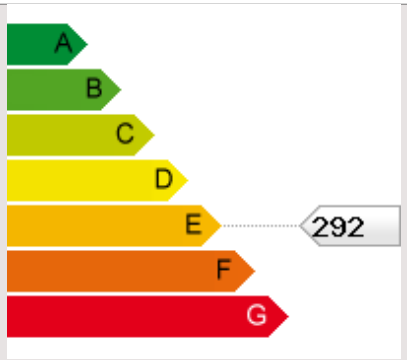

Ref. : VFO-RCM-89

Ce document ne fait partie d'aucune offre ou contrat. Toutes mesures, surfaces et distances sont approximatives. Le descriptif et les plans ne sont donnés qu'à titre indicatif et leur exactitude n'est pas garantie. Les photographies ne montrent que certaines parties de la propriété. L'offre est valable sauf en cas de vente, retrait de vente, changement de prix ou d'autres conditions, sans préalable.